Itho Daalderop
Close-in® | Close-up® | Hot-fill

A

Installation & utilisation

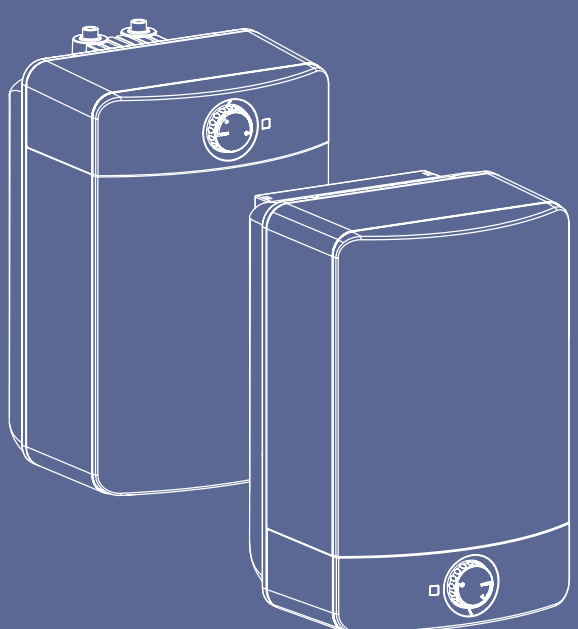

itho daalderop
Climate for life

Traduction du document original

Préface

Ce manuel contient des informations importantes au sujet de l'installation en toute sécurité par un professionnel et la mise en service du produit.

Lisez complètement le présent manuel avant de commencer l'installation.

Dans ce manuel, les définitions suivantes sont destinées à attirer l'attention sur les dangers, les instructions ou les consignes concernant les personnes, le produit, l'installation et/ou le voisinage.

Danger!

Vous devez être conscient du risque de blessures graves voire mortelles.

Avertissement!

Danger: peut provoquer des blessures corporelles graves et/ou des dommages matériels graves au produit, l'installation ou le voisinage.

Attention!

Instructions importantes pour l'installation, le fonctionnement, la manipulation ou l'entretien du produit. Le non-respect de ces instructions peut entraîner de légères blessures corporelles et/ou des dommages matériels graves au produit, à l'installation ou au voisinage.

Remarque

Instructions importantes pour l'installation, le fonctionnement, la manipulation ou l'entretien du produit. Le non-respect de ces instructions peut entraîner des dommages matériels mineurs au produit, à l'installation ou au voisinage.

Conseil

Instructions importantes pour l'installation, le fonctionnement, la manipulation ou l'entretien du produit, non liées à des blessures corporelles ou des dommages matériels.

Itho Daalderop se réserve le droit d'apporter des modifications sans notification préalable. En raison du processus d'amélioration permanente de nos produits, les illustrations de ce document peuvent varier par rapport au produit livré.
Si celle-ci est disponible, vous pouvez en télécharger la dernière version sur notre site Internet.

Itho Daalderop ne peut être tenu responsable des frais, dégâts ou dommages corporels lorsque le produit n'est pas utilisé conformément aux instructions décrites dans ce mode d'emploi.

Table des matières

1. **Sécurité et consignes** 5
   - 1.1. Sécurité 5
   - 1.2. Exigences en matière de qualité de l'eau 6
   - 1.3. Prescription flexibles de raccordement 6

2. **Informations produit** 7
   - 2.1. Application 7
   - 2.2. Données techniques 7
   - 2.3. Information fiche de produit 7
   - 2.4. Contenu de la fourniture 8
   - 2.5. Plans cotés 9
   - 2.6. Recyclage 9

3. **Installation Close-in®** 10
   - 3.1. Conduite d'eau froide 10
   - 3.2. Robinet raccordement d'eau froide 10
   - 3.3. Jeu de filtres 11
   - 3.4. Montage ensemble d'admission 11
   - 3.5. Évacuation en T 12
   - 3.6. Montage flexibles chauffe-eau 13
   - 3.7. Installation chauffe-eau 13
   - 3.8. Raccordement chauffe-eau/ensemble d'admission 13
   - 3.9. Raccordement chauffe-eau/robinet 14

4. **Installation Close-up®** 15
   - 4.1. Montage mitigeur d'admission 15
   - 4.2. Montage chauffe-eau 16
   - 4.3. Raccordement chauffe-eau/robinet 16

5. **Installation Hot-fill** 17
   - 5.1. Conduite d'eau chaude 17
   - 5.2. Robinet raccordement d'eau froide 17
   - 5.3. Jeu de filtres 18
   - 5.4. Montage ensemble d'admission 18
   - 5.5. Évacuation en T 19
   - 5.6. Montage flexibles chauffe-eau 19
   - 5.7. Installation chauffe-eau 19
   - 5.8. Raccordement chauffe-eau/ensemble d'admission 20
   - 5.9. Raccordement chauffe-eau/robinet 20

6. **Utilisation** 21
   - 6.1. Remplissage & première mise en service 21
   - 6.2. Réglage température 21
   - 6.3. Prévention de la légionellose 21

7. **Service & Entretien** 22
   - 7.1. Entretien général 22
   - 7.2. Réinitialisation protection maximale 22
   - 7.3. Vidange chauffe-eau 23

8. **Défaillances** 24

9. **Garantie** 26

10. **Précisions** 27

1. Sécurité et consignes

1.1. Sécurité

- Installez le produit conformément au présent manuel et aux consignes de sécurité et d'installation locales en vigueur !
- Ce produit et/ou système peut être utilisé par des enfants de 8 ans et plus, ainsi que par des personnes souffrant d'un handicap physique, mental ou sensoriel ou manquant d'expérience et de connaissances, à condition d'être assistés ou d'avoir été formés à son utilisation en toute sécurité et d'être conscients des dangers potentiels du produit et/ou système.
- Le nettoyage et l'entretien par l'utilisateur ne peuvent pas être effectués sans surveillance par des enfants ni par des personnes souffrant d'un handicap physique, mental ou sensoriel ou manquant d'expérience et de connaissances.
- Assurez-vous que des enfants ne jouent pas à proximité du produit et/ou système.
- Ce produit et/ou système est destiné à être utilisé pour des applications domestiques ou équivalentes, dont :
  - les cuisines du personnel dans des magasins, bureaux et autres environnements de travail ;
  - les exploitations agricoles ;
  - les clients dans des hôtels, motels et autres environnements de type résidentiel ;
  - des environnements de type bed and breakfast
- Utilisation dans d'autres environnements en accord avec le fabricant du produit et/ou système.
- Si le cordon de la fiche est endommagé, il doit être remplacé par le fabricant, son distributeur ou une personne qualifiée pour éviter tout risque.
- Le chauffe-eau ne peut être raccordé qu'à une prise murale mise à la terre. Cette prise murale doit aussi être facilement accessible après installation de sorte que vous puissiez mettre le chauffe-eau hors service.
- Un circuit séparé est nécessaire pour la prise murale. La puissance maximum du chauffe-eau est reprise dans les spécifications.
  Si vous êtes dans l'impossibilité d'étendre votre tableau électrique, utilisez un CombiSwitch.
- La fiche ne peut PAS être insérée dans la prise murale avant que le chauffe-eau soit rempli d'eau et purgé.
- Ne soulevez jamais le chauffe-eau à l'aide des flexibles ou du câble d'alimentation.
- En raison du risque de gel, le chauffe-eau et l'ensemble d'admission ne peuvent être placés qu'à l'abri du gel.
- Faites régulièrement fonctionner l'ensemble d'admission pour vérifier qu'il n'est pas obstrué par des saletés.

1.2. Exigences en matière de qualité de l'eau

QUALITÉ DE L'EAU	
Taux d'acidité (pH)	7–8,5
Teneur en fer (Fe)	< 0,2 mg/l
Teneur en chlore (Cl)	< 150 mg/l
Conductivité	< 125 mS/m
Dureté	3-12 °dH / 5-22 °fH / 0,53-2,14 mmol/l CaCO
Additifs chimiques	Sont interdits

Dans les régions où la dureté de l'eau dépasse celle renseignée dans le tableau, il vous faut prévoir un filtre adoucisseur. Vous pouvez demander la dureté de l'eau à votre fournisseur d'eau.

1.3. Prescription flexibles de raccordement

- Au moment de l'installation du produit, utilisez toujours des tuyaux neufs.
- Utilisez dans tous les cas un outil adapté, comme une clé plate ou une clé de serrage à main réglable.
  N'utilisez JAMAIS d'outils dentelés pour éviter les dommages.

Rayon de cintrage minimum après montage

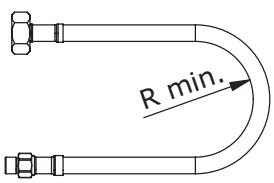

DN08 - R_{MIN}= 35 mm
DN10 - R_{MIN}= 40 mm
DN12 - R_{MIN}= 60 mm
DN13 - R_{MIN}= 60 mm
DN15 - R_{MIN}= 70 mm

Sans déformation après montage

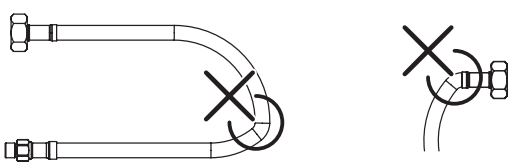

Sans déformation due à la traction après montage

Sans torsion après montage

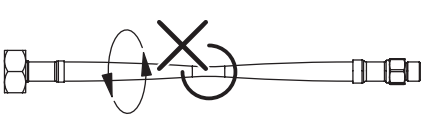

Entretien : Itho Daalderop recommande le remplacement préventif de tous les tuyaux tressés en acier inoxydable munis d'un tuyau intérieur en plastique ou en caoutchouc au plus tard au bout de 10 ans. Au fil des années, selon l'usage qui en est fait, le tuyau peut voir ses propriétés d'étanchéité à l'oxygène se détériorer. Les tuyaux en caoutchouc se dessèchent progressivement et perdent leur souplesse, ce qui provoque une déchirure du tuyau intérieur, entraînant des fuites.

2. Informations produit

2.1. Application

Le Close-in®, Close-up® ou Hot-fill est un chauffe-eau destiné à être utilisé dans la cuisine ou dans la salle de bain (par exemple, pour un lavabo). Le mécanisme interne du chauffe-eau est en cuivre.

Le chauffe-eau peut être raccordé sur la pression d'eau (par l'intermédiaire d'un ensemble d'admission ou d'un groupe de sécurité) comme sur une basse pression (par l'intermédiaire d'un mitigeur basse pression spécial).

Le présent manuel détaille l'installation de 3 types de chauffe-eau :

1. **Close-in®** dans une armoire de cuisine, sur la conduite d'eau froide (principe de la pression d'eau), cf. Installation Close-in® à la page 10.
2. **Close-up®** au-dessus du plan de travail, sur la conduite d'eau froide (principe de la pression d'eau), cf. Installation Close-up® à la page 15.
3. **Hot-fill** dans une armoire de cuisine, sur la conduite d'eau chaude (principe de la pression d'eau), cf. Installation Hot-fill à la page 17.

Pour l'installation avec un mitigeur basse pression, nous vous conseillons de contacter votre installateur.

2.2. Données techniques

Description	Symbole	Unité	Close-in®		Close-up®		Hot-fill
			10	15	10	15	10
Hauteur	H	mm	452	452	452	452	452
Largeur	l	mm	300	300	300	300	300
Profondeur	P	mm	285	285	285	285	285
Poids (à vide)	—	kg	6,5	7,5	6,5	7,5	6,5
Capacité de stockage	V	l	10,0	15,0	10,0	15,0	10,0
Tension d'alimentation	—	V	~ 230V - 50Hz	~ 230V - 50Hz	~ 230V - 50Hz	~ 230V - 50Hz	~ 230V - 50Hz
Puissance	—	W	2200	2200	2200	2200	500
Charge	—	A	10	10	10	10	2,5
Réglage de la température	—	°C	5-80	5-80	5-80	5-80	5-80
Durée du préchauffage (ΔT=55 °C) [1]	—	min	17	26	17	26	-
Pertes statiques	S	W	17	24	15	21	17
Raccordement d'eau	—	pouce	3/8 ext.	3/8 ext.	3/8 ext.	3/8 ext.	3/8 ext.
Pression de service maximum	Pmw	kPa bar	800 8	800 8	800 8	800 8	800 8
Consommation journalière d'électricité pour le chauffage de l'eau	Q_{elec}	kWh	2,420	2,500	2,400	2,566	2,420
Efficacité énergétique pour le chauffage de l'eau	η_{wh}	%	35,7	35,1	36,0	35,1	35,7

1) À une température d'eau froide de 10 °C.

2.3. Information fiche de produit

Itho Daalderop			Close-in®		Close-up®		Hot-fill
Description	Symbole	Unité	10	15	10	15	10
Profil de soutirage déclaré	—	—	XXS	XXS	XXS	XXS	XXS
Classe d'efficacité énergétique pour le chauffage de l'eau	—	—	A	A	A	A	A
Efficacité énergétique pour le chauffage de l'eau	η_{wh}	%	36	35	36	35	36
Consommation annuelle d'électricité pour le chauffage de l'eau	AEC	kWh	515	529	512	539	436
Réglage du thermostat [1]	—	°C	55	55	55	50	55
Précautions particulières qui doivent être prises lors du montage, de l'installation ou de l'entretien			Lisez le manuel avant installation et utilisation				

1) À régler par l'utilisateur, l'appareil est fourni avec une protection contre le gel.

2.4. Contenu de la fourniture

Vérifiez à l'aide de la liste ci-dessous si le contenu de l'emballage est complet et si les pièces ne sont pas endommagées.
Si vous constatez des dommages ou l'absence d'une ou plusieurs pièces, veuillez contacter le point de vente où vous avez acheté le produit.

La soupape de sécurité obligatoire et le matériel d'installation correspondant ne sont pas fournis.
La pression de service maximale de la soupape de sécurité est de 800 kPa.

Close-in® | Hot-fill

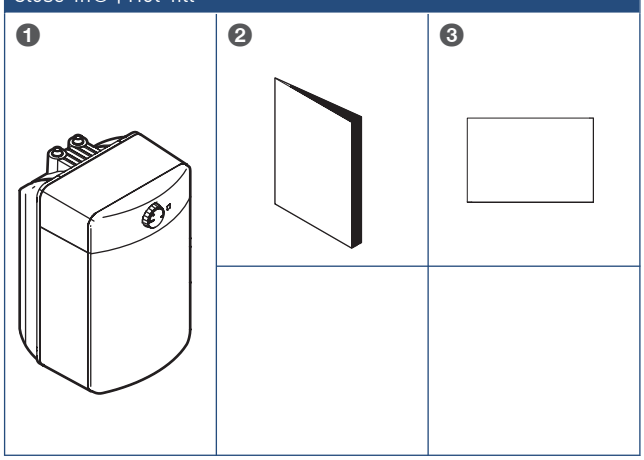

Légende	
1	Chauffe-eau
2	Manuel
3	Carte de garantie

Close-up®

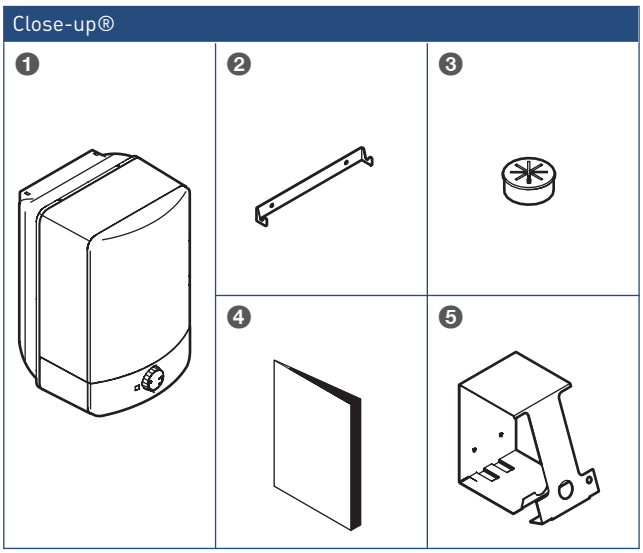

Légende	
1	Chauffe-eau
2	Support de montage
3	Passe-fil
4	Dossier de documentation
5	Gabarit

2.5. Plans cotés

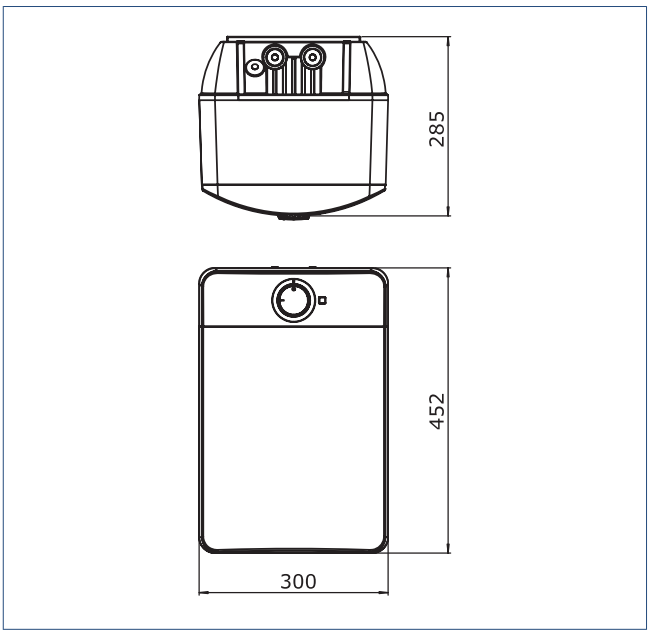

2.6. Recyclage

Ce produit a été fabriqué à l'aide de matériaux durables. À la fin de sa durée de vie, il convient de mettre ce produit au rebut de manière responsable. Adressez-vous aux autorités locales pour des informations détaillées.

L'emballage du produit est recyclable. Il vous faut mettre ces matériaux au rebut de manière responsable, conformément aux dispositions réglementaires.

Pour signaler l'obligation de traitement distinct de piles et d'appareils électroménagers, un symbole de poubelle barrée a été apposé sur le produit, impliquant donc qu'à la fin de sa durée de vie, le produit ne peut pas être jeté avec les ordures ménagères ordinaires. Il doit être déposé auprès d'un centre spécial communal de tri sélectif des déchets ou auprès d'un point de vente qui propose ce service.

Le traitement séparé des piles et des appareils électroménagers évite les répercussions potentiellement négatives sur l'environnement et la santé qu'un traitement inapproprié peut entraîner. Les matériaux composant l'appareil peuvent ainsi être récupérés pour réaliser une économie substantielle en énergie et en matières premières.

3. Installation Close-in®

Avertissement!

Ne branchez JAMAIS la fiche du produit dans la prise murale pendant l'installation pour éviter d'endommager le produit.

Attention!

Ne tournez pas ou ne pliez pas les flexibles lors du raccordement.

a) **Coupez** dans le tableau électrique le circuit sur lequel vous allez raccorder le chauffe-eau.

b) Fermez le robinet d'eau principal et purgez le système avant de commencer les travaux.

c) Au besoin, enlevez le chauffe-eau existant.

d) Repérez par marquage la conduite d'eau chaude et d'eau froide.

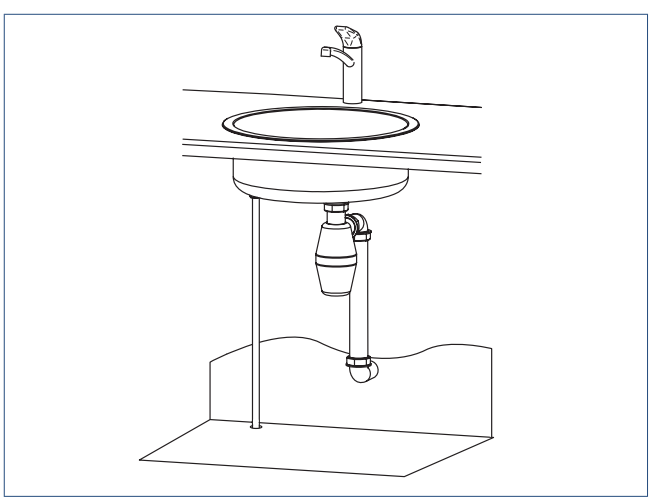

3.1. Conduite d'eau froide

a) Définissez l'emplacement pour le raccordement en T et montez-le dans la conduite d'eau froide.

Maintenez un espace libre suffisant autour de l'ensemble d'admission et de l'éventuel jeu de filtres.

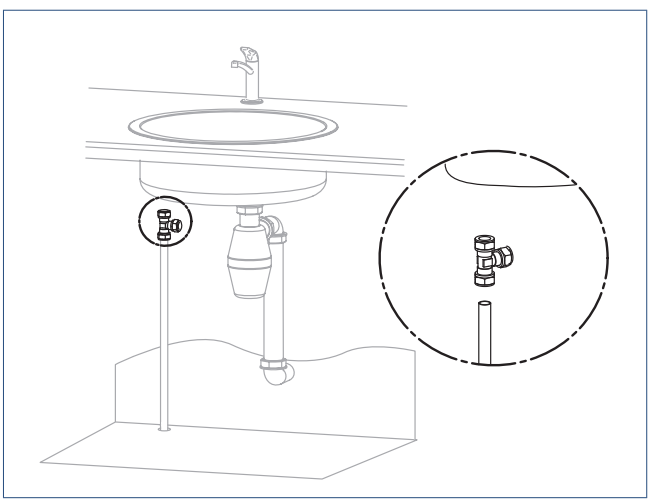

b) Bouchez la conduite d'eau chaude à l'aide d'un raccord à sertir.

3.2. Robinet raccordement d'eau froide

a) Raccordez le flexible (1/2" – à sertir 10, 0,5 m de long) à l'alimentation en eau froide du robinet.

La livraison comprend des pièces permettant le raccordement des robinets de cuisine les plus courants.

- Le robinet a un raccordement Ø 10 mm. Dans ce cas, le raccord rapide du flexible peut être monté tel quel sur le robinet.
- Le robinet est muni d'un écrou flottant 3/8". Enlevez l'écrou et la bague et raccordez le flexible à l'aide d'un joint d'étanchéité.
- Le robinet est muni d'un raccord bicône 12 mm. Raccordez le flexible à l'aide d'une réduction Ø 10 mm - Ø 12 mm.

b) Raccordez le flexible à la pièce en T.

3.3. Jeu de filtres

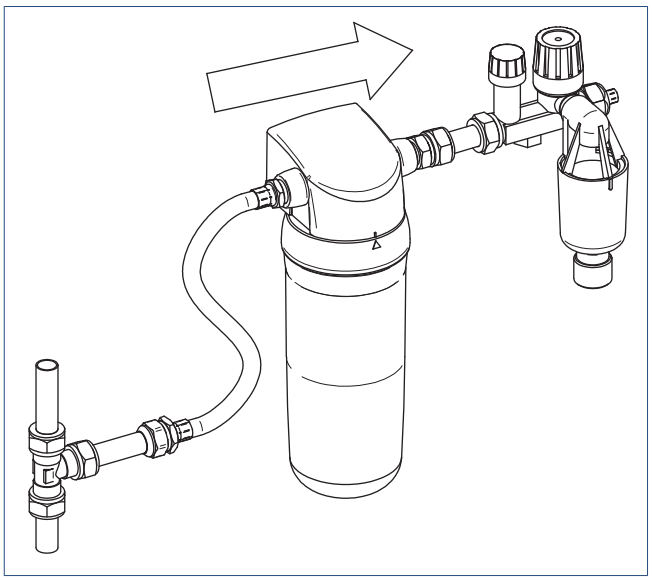

Si vous souhaitez installer un jeu de filtres, procédez en respectant les étapes décrites dans le manuel fourni avec le jeu de filtres. L'aspect du jeu de filtres peut différer du jeu illustré ici.

Remarque

Installez dans tous les cas le filtre en aval de l'ensemble d'admission.

3.4. Montage ensemble d'admission

Attention!

Il faut dans tous les cas installer un ensemble d'admission en aval de l'admission du chauffe-eau.

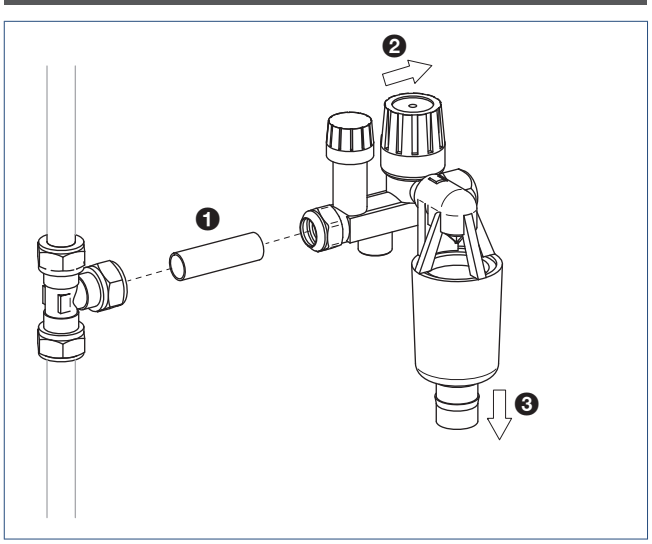

1. tuyau de cuivre.

2. sens d'écoulement ensemble d'admission.

3. vase d'expansion orienté vers le bas.

a) Placez le tuyau de cuivresur le raccord en T de la conduite d'eau froide. Au besoin, vous pouvez ultérieurement découper le tuyau de cuivre à la longueur voulue.

b) Placez l'ensemble d'admission sur le tuyau de cuivre.

c) Placez la trémie sur la sortie d'expansion de l'ensemble d'admission.

Lors du montage, tenez compte des éléments suivants :

- Le vase d'expansion de l'ensemble d'admission doit être orienté vers le bas.
- Le vase d'expansion de l'ensemble d'admission doit être orienté vers le bas. Seule la trémie peut être raccordée au vase d'expansion. Il est interdit de raccorder un flexible ou un tuyau au flexible d'expansion.
- La distance entre l'ensemble d'admission et le chauffe-eau ne peut pas dépasser 2 mètres.

Attention!

Vérifiez le sens d'écoulement de l'eau par l'ensemble d'admission. Le sens est indiqué par une flèche sur l'ensemble d'admission.

d) Fermez le robinet de l'ensemble d'admission.

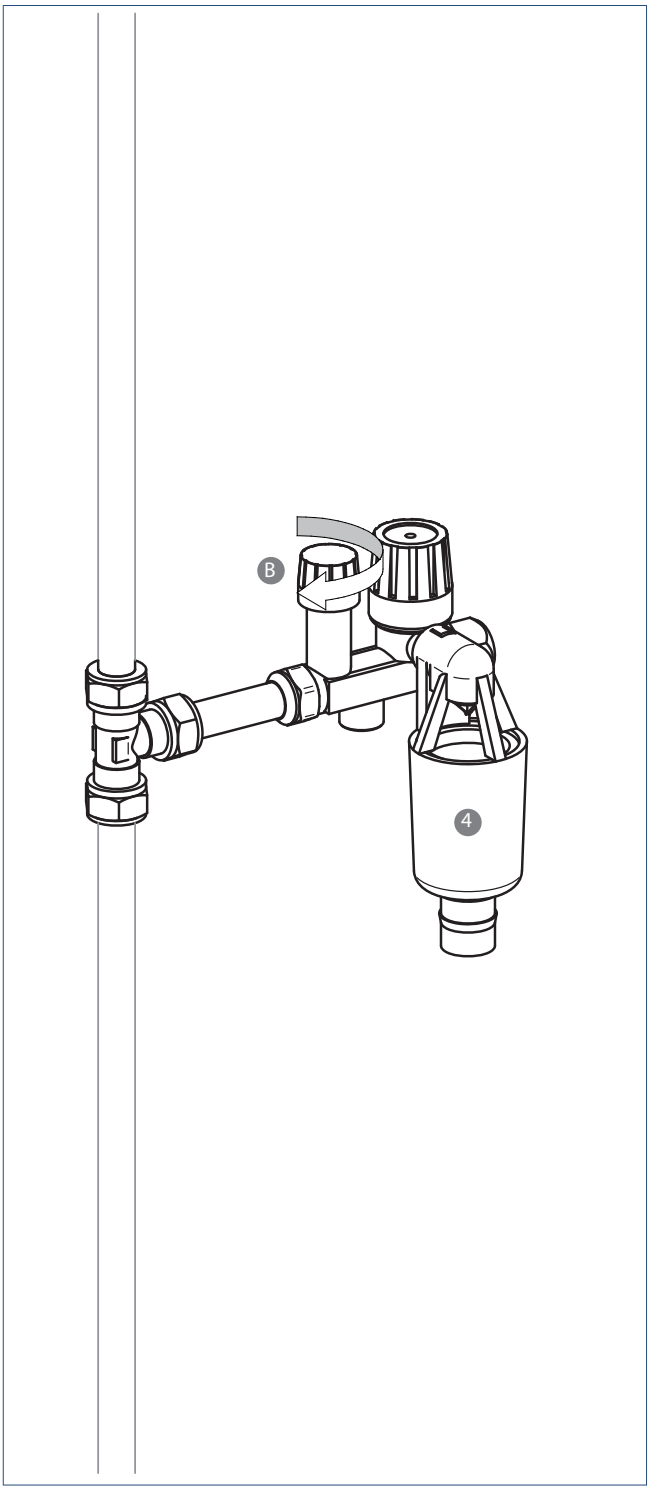

e) Ouvrez le robinet d'eau principal.

f) Vérifiez l'absence de fuites.

g) Fermez le robinet principal.

3.5. Évacuation en T

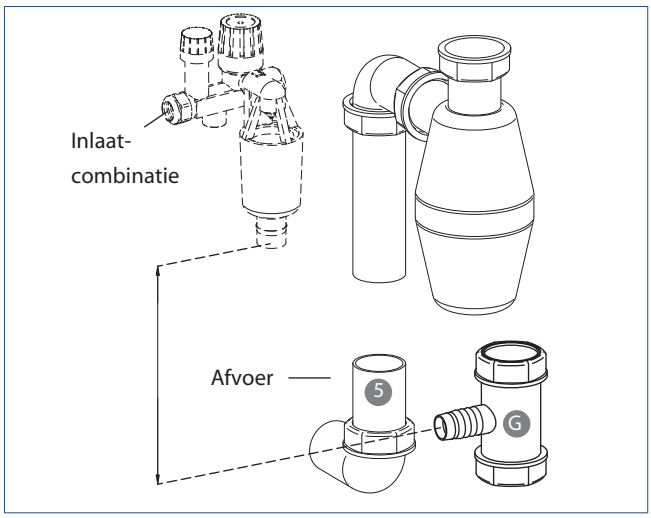

1. Conduite d'évacuation.

2. Évacuation en T.

3. Trémie de l'ensemble d'admission.

a) Définissez sur la conduite d'évacuation l'emplacement pour l'évacuation en T.

Attention!

Installez l'évacuation en T plus bas que la trémie de l'ensemble d'admission.

b) Montez l'évacuation en T sur la conduite d'évacuation. Pour les détails, se rapporter aux consignes d'installation fournies avec la pièce en T.

c) Raccordez le flexible d'évacuation à l'évacuation en T et à l'ensemble d'admission.

Remarque

La trémie de l'ensemble d'admission est équipée d'une garde-d'eau pour éviter le dégagement de mauvaises odeurs en provenance de la conduite d'évacuation.

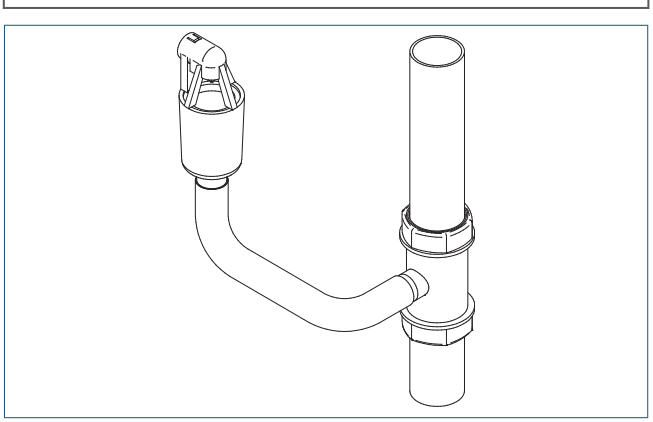

3.6. Montage flexibles chauffe-eau

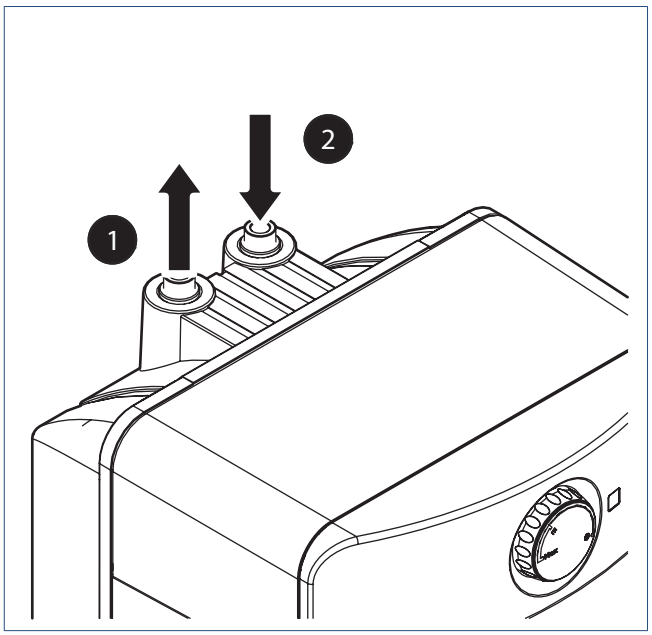

a) Raccordez le flexible d'eau chaude (3/8"-10 mm, à sertir) sur l'évacuation ❶ du chauffe-eau. L'évacuation est repérée par un anneau rouge.

b) Raccordez le flexible d'eau froide (3/8"-1/2") à l'admission ❷ du chauffe-eau. L'admission est repérée par un anneau bleu.

3.7. Installation chauffe-eau

a) Placez le chauffe-eau dans l'armoire de cuisine sur une surface horizontale, exempte de vibrations.

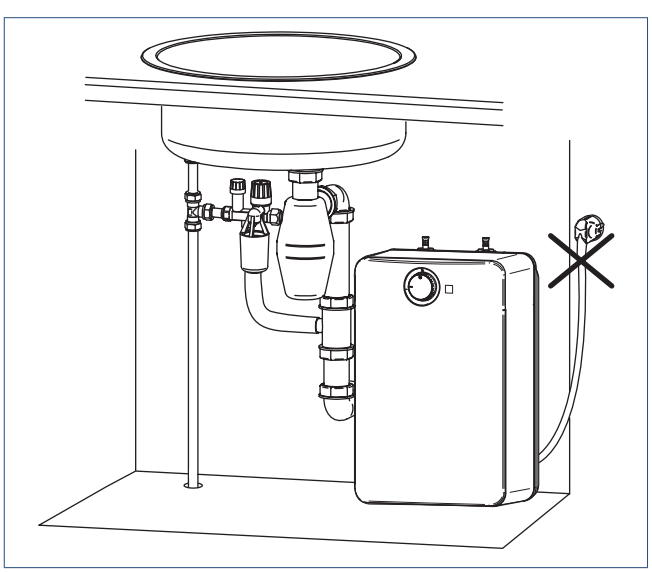

Attention!

N'insérez JAMAIS la fiche dans la prise murale.
Ne le faites que lorsque demandé explicitement pendant la mise en service.

3.8. Raccordement chauffe-eau/ensemble d'admission

a) Si présents : enlevez l'écrou et la bague de l'ensemble d'admission.

b) Raccordez le flexible d'eau froide du chauffe-eau à l'ensemble d'admission ❶. Il s'agit du flexible équipé de joints et d'un écrou bicône 1/2".

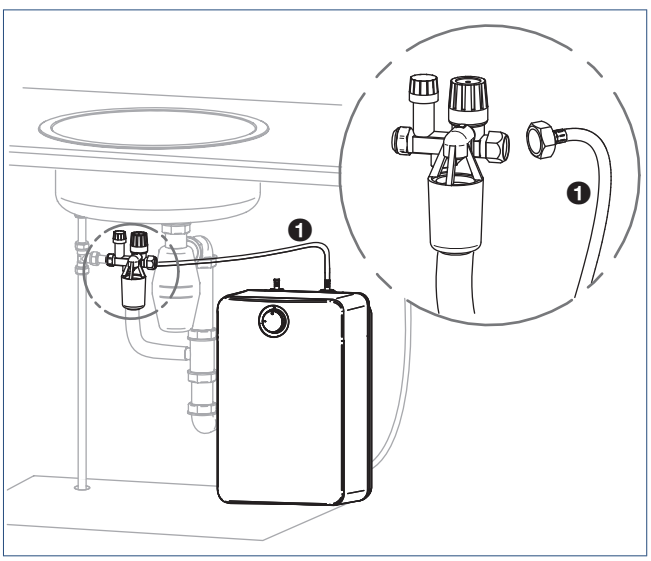

Attention!

Veillez à ne pas tourner ou plier les flexibles lors du montage.

3.9. Raccordement chauffe-eau/robinet

a) Raccordez le flexible d'eau chaude de votre chauffe-eau à l'alimentation en eau chaude de votre robinet ❶. Le flexible d'eau chaude est équipé d'un raccord rapide de 10 mm.

La livraison comprend des pièces permettant le raccordement des robinets de cuisine les plus courants.

- Le robinet a un raccordement Ø 10 mm. Dans ce cas, le raccord rapide du flexible peut être monté tel quel sur le robinet.
- Le robinet est muni d'un écrou flottant 3/8". Enlevez l'écrou et la bague et raccordez le flexible à l'aide d'un joint d'étanchéité.
- Le robinet est muni d'un raccord bicône 12 mm. Raccordez le flexible à l'aide d'une réduction Ø 10 mm - Ø 12 mm.

Attention!

Utilisez dans tous les cas un joint en fibres neuf pour raccorder la conduite d'eau de votre chauffe-eau au robinet.

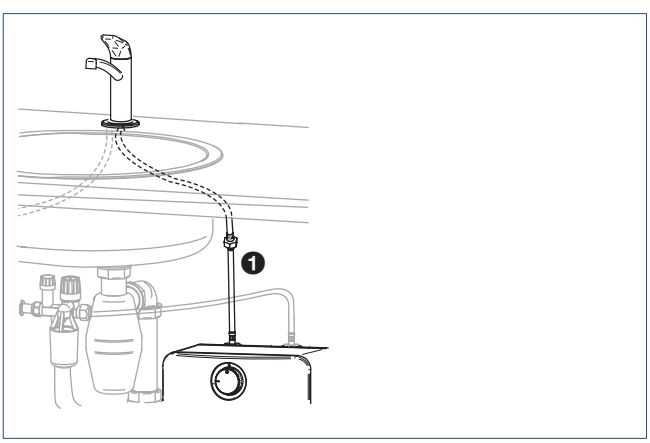

Procédez ensuite au Remplissage & première mise en service à la page 21.

4. Installation Close-up®

Avertissement!

Ne branchez JAMAIS la fiche du produit dans la prise murale pendant l'installation pour éviter d'endommager le produit.

Attention!

Ne tournez pas ou ne pliez pas les flexibles lors du raccordement.

a) **Coupez** dans le tableau électrique le circuit sur lequel vous allez raccorder le chauffe-eau.

b) Fermez le robinet d'eau principal et purgez le système avant de commencer les travaux.

c) Au besoin, enlevez le chauffe-eau existant.

d) Repérez par marquage la conduite d'eau chaude et d'eau froide.

4.1. Montage mitigeur d'admission

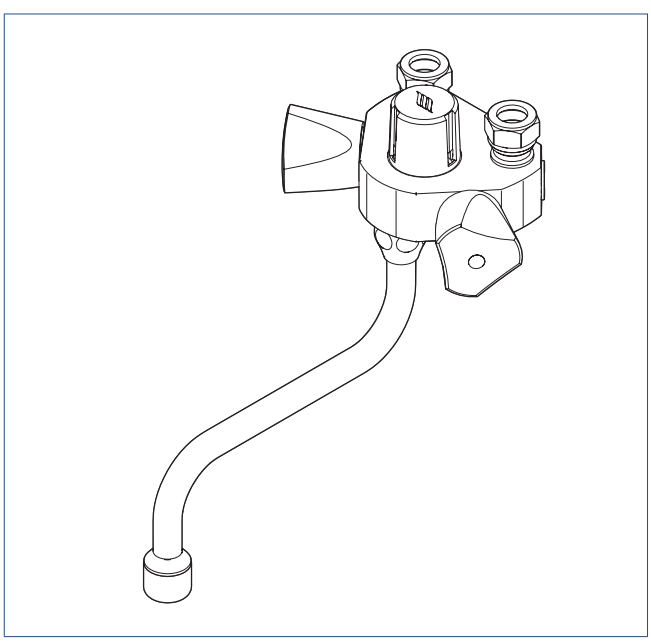

Le mitigeur d'admission est un robinet qui combine la fonction de mitigeur (mélanger l'eau froide et chaude) et la fonction d'ensemble d'admission.

Ce mitigeur d'admission est destiné à assurer la sécurité de fonctionnement et de mise en œuvre d'appareils de préparation d'eau chaude, comme les chauffe-eau et les chaudières CC, qui sont installés d'après le principe de la pression d'eau lorsque la pression d'eau ne dépasse pas 6 bars. La pression de décharge de la soupape de sécurité ne peut pas dépasser de plus de 2 bars la pression d'eau.

Le mitigeur est généralement installé sous le chauffe-eau et l'eau d'expansion est évacuée dans l'évier par le robinet.

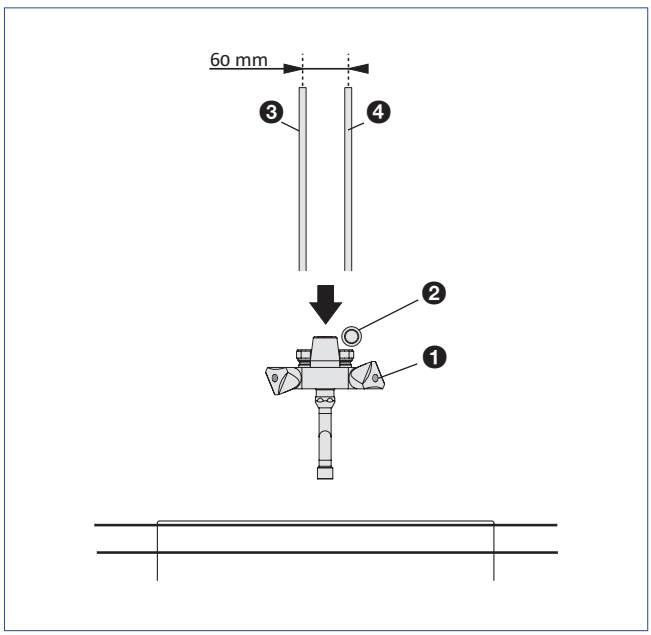

a) Au besoin, enlevez le robinet existant.

b) Fixez le mitigeur d'admission ❶ sur le raccordement mural de la conduite d'eau froide ❷ en respectant le manuel du robinet.

c) Montez la conduite d'eau chaude ❸ et la conduite d'eau froide ❹ sur le mitigeur d'admission.

4.2. Montage chauffe-eau

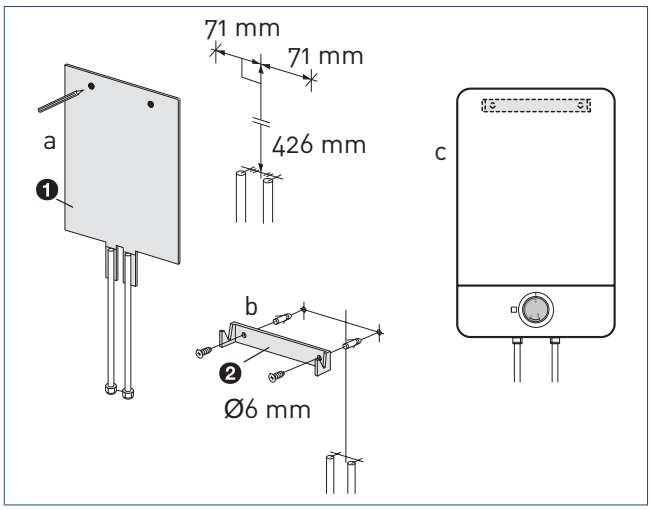

a) Repérez l'emplacement de fixation du collier de montage ❷ sur une paroi verticale à l'aide du gabarit de percement ❶.

b) Au besoin, percez les trous et vissez le collier de montage (6 mm).

c) Suspendez le chauffe-eau au collier de montage.

4.3. Raccordement chauffe-eau/robinet

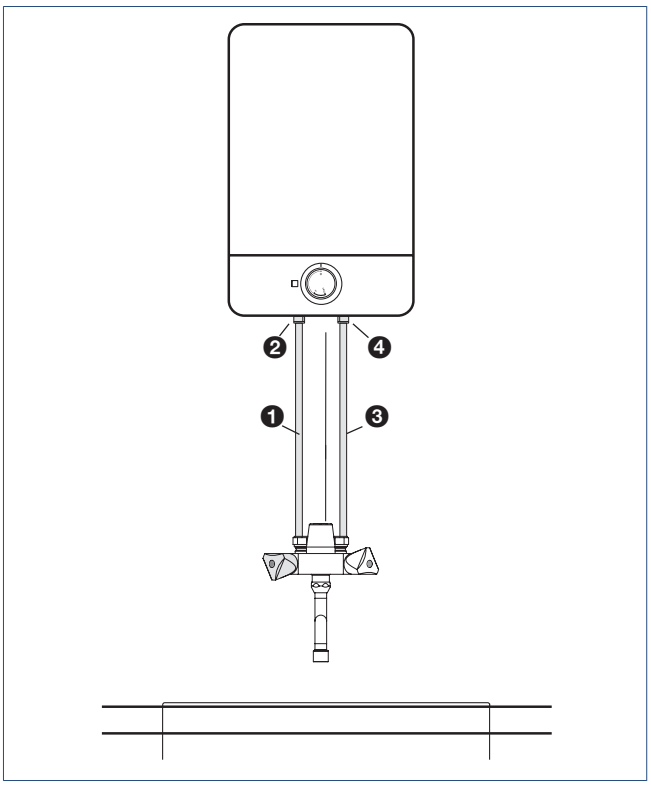

a) Raccordez la conduite d'eau chaude ❶ à l'évacuation du chauffe-eau ❷ à l'aide d'un raccord rapide 3/8".

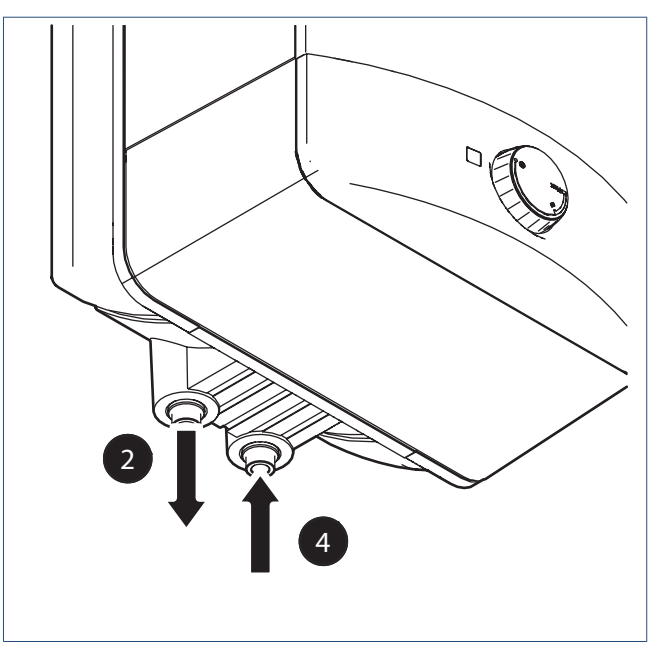

b) Raccordez la conduite d'eau froide ❸ à l'admission du chauffe-eau ❹ à l'aide d'un raccord rapide 3/8".

Procédez ensuite au Remplissage & première mise en service à la page 21.

5. Installation Hot-fill

Avertissement!

Ne branchez JAMAIS la fiche du produit dans la prise murale pendant l'installation pour éviter d'endommager le produit.

Attention!

Ne tournez pas ou ne pliez pas les flexibles lors du raccordement.

a) **Coupez** dans le tableau électrique le circuit sur lequel vous allez raccorder le chauffe-eau.

b) Fermez le robinet d'eau principal et purgez le système avant de commencer les travaux.

c) Au besoin, enlevez le chauffe-eau existant.

d) Repérez par marquage la conduite d'eau chaude et d'eau froide.

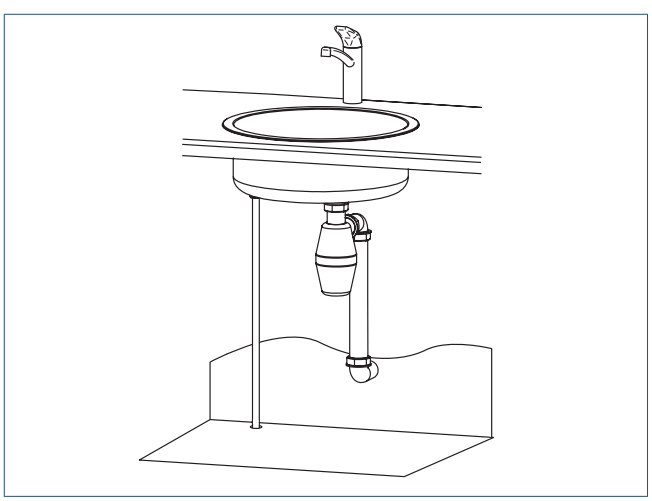

5.1. Conduite d'eau chaude

a) Définissez l'emplacement pour l'ensemble d'admission.

b) Sciez la conduite d'eau chaude à l'endroit où viendra l'ensemble d'admission.

Maintenez un espace libre suffisant autour de l'ensemble d'admission.

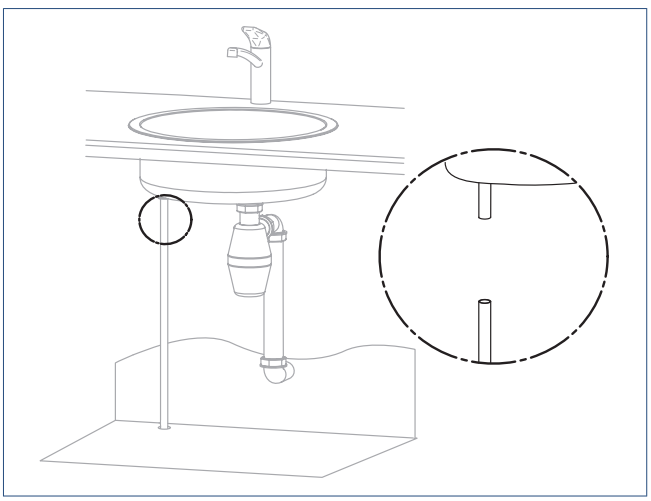

5.2. Robinet raccordement d'eau froide

a) Raccordez le flexible (1/2" – à sertir 10, 0,5 m de long) à l'alimentation en eau froide du robinet.

La livraison comprend des pièces permettant le raccordement des robinets de cuisine les plus courants.

- Le robinet a un raccordement Ø 10 mm. Dans ce cas, le raccord rapide du flexible peut être monté tel quel sur le robinet.
- Le robinet est muni d'un écrou flottant 3/8". Enlevez l'écrou et la bague et raccordez le flexible à l'aide d'un joint d'étanchéité.
- Le robinet est muni d'un raccord bicône 12 mm. Raccordez le flexible à l'aide d'une réduction Ø 10 mm - Ø 12 mm.

b) Raccordez le flexible à la conduite d'eau froide.

5.3. Jeu de filtres

Il est impossible d'installer un filtre adoucisseur lorsque le chauffe-eau hotfill est raccordé. Le filtre adoucisseur peut être installé uniquement sur une conduite d'eau froide.

5.4. Montage ensemble d'admission

Attention!

Il faut dans tous les cas installer un ensemble d'admission en aval de l'admission du chauffe-eau.

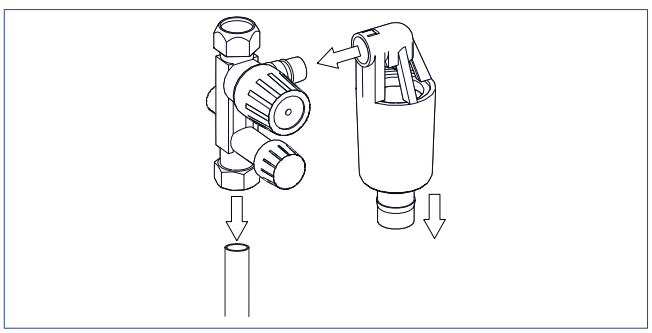

1. conduite d'eau chaude.

2. sens d'écoulement ensemble d'admission.

3. vase d'expansion orienté vers le bas.

a) Montez l'ensemble d'admission sur la conduite d'eau chaude.

b) Placez la trémie sur la sortie d'expansion de l'ensemble d'admission.

Lors du montage, tenez compte des éléments suivants :

- Le vase d'expansion de l'ensemble d'admission doit être orienté vers le bas.
- Le vase d'expansion de l'ensemble d'admission doit être orienté vers le bas. Seule la trémie peut être raccordée au vase d'expansion. Il est interdit de raccorder un flexible ou un tuyau au flexible d'expansion.
- La distance entre l'ensemble d'admission et le chauffe-eau ne peut pas dépasser 2 mètres.

Attention!

Vérifiez le sens d'écoulement de l'eau par l'ensemble d'admission. Le sens est indiqué par une flèche sur l'ensemble d'admission.

c) Fermez le robinet de l'ensemble d'admission.

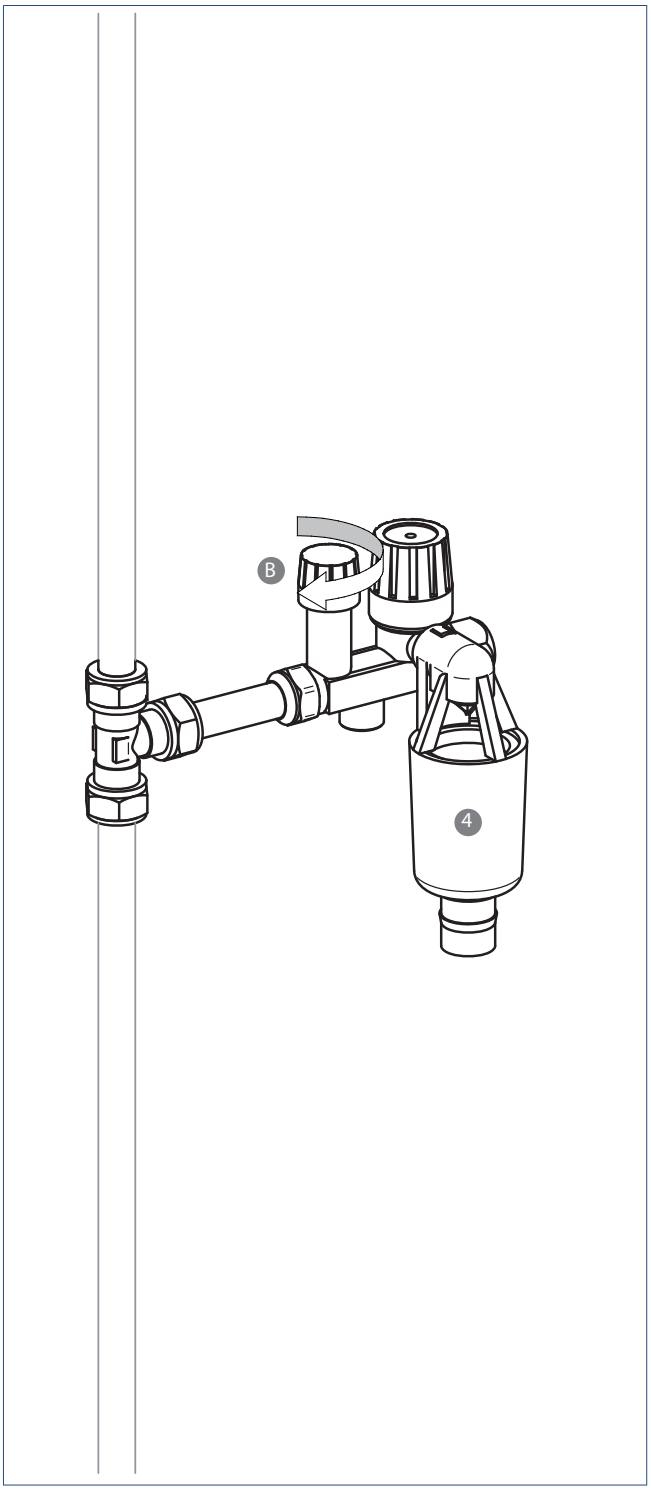

d) Ouvrez le robinet d'eau principal.

e) Vérifiez l'absence de fuites.

f) Fermez le robinet principal.

5.5. Évacuation en T

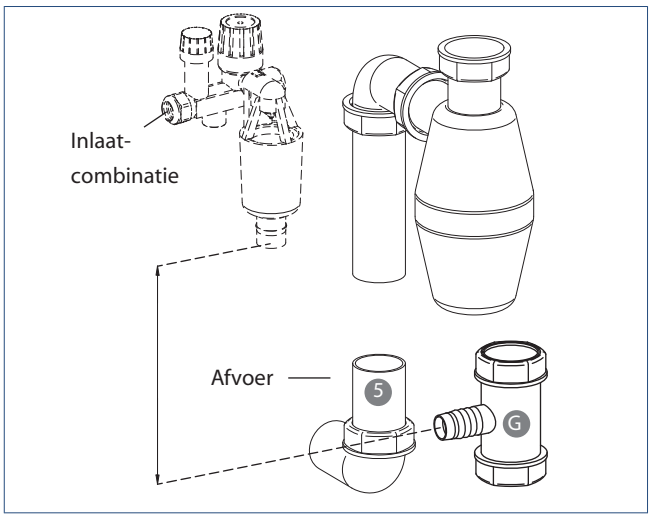

1. Conduite d'évacuation.

2. Évacuation en T.

3. Trémie de l'ensemble d'admission.

a) Définissez sur la conduite d'évacuation l'emplacement pour l'évacuation en T.

Attention!

Installez l'évacuation en T plus bas que la trémie de l'ensemble d'admission.

b) Montez l'évacuation en T sur la conduite d'évacuation. Pour les détails, se rapporter aux consignes d'installation fournies avec la pièce en T.

c) Raccordez le flexible d'évacuation à l'évacuation en T et à l'ensemble d'admission.

Remarque

La trémie de l'ensemble d'admission est équipée d'une garde-d'eau pour éviter le dégagement de mauvaises odeurs en provenance de la conduite d'évacuation.

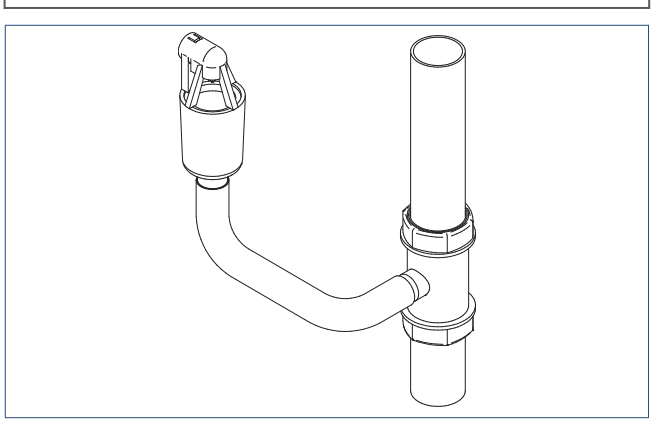

5.6. Montage flexibles chauffe-eau

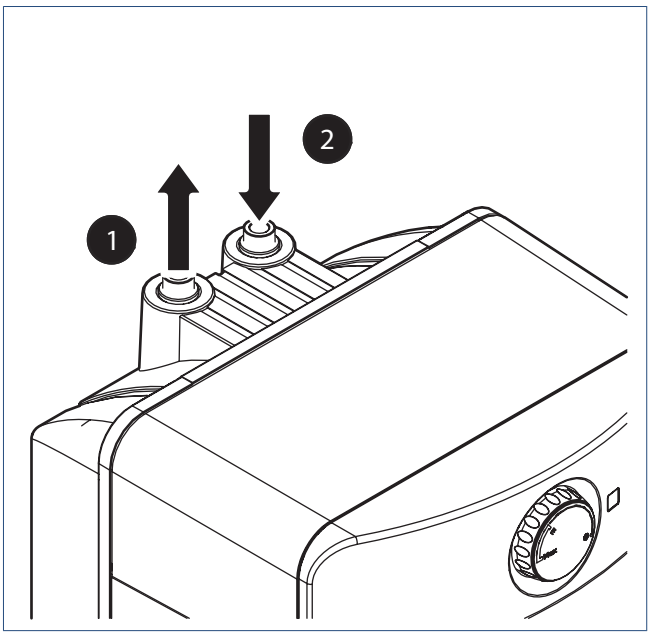

a) Raccordez le flexible d'eau chaude (3/8"-10 mm, à sertir) sur l'évacuation ❶ du chauffe-eau. L'évacuation est repérée par un anneau rouge.

b) Raccordez le flexible d'eau froide (3/8"-1/2") à l'admission ❷ du chauffe-eau. L'admission est repérée par un anneau bleu.

5.7. Installation chauffe-eau

a) Placez le chauffe-eau dans l'armoire de cuisine sur une surface horizontale, exempte de vibrations.

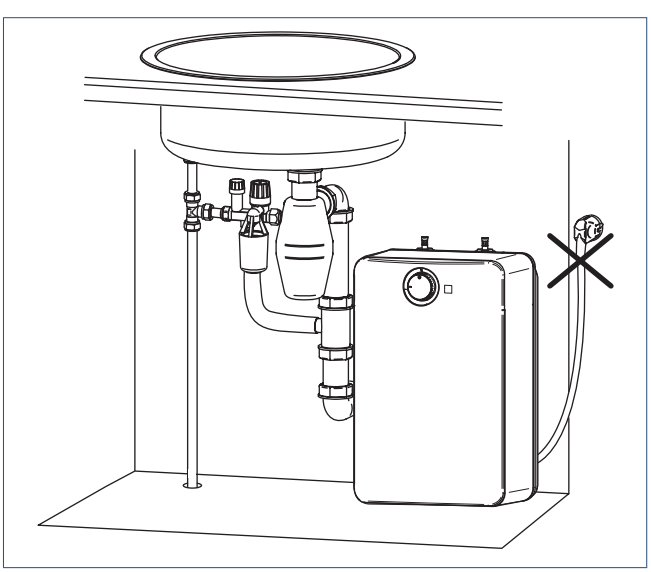

Attention!

N'insérez JAMAIS la fiche dans la prise murale.
Ne le faites que lorsque demandé explicitement pendant la mise en service.

5.8. Raccordement chauffe-eau/ensemble d'admission

a) Si présents : enlevez l'écrou et la bague de l'ensemble d'admission.

b) Raccordez le flexible d'eau froide du chauffe-eau à l'ensemble d'admission ❶. Il s'agit du flexible équipé de joints et d'un écrou bicône 1/2".

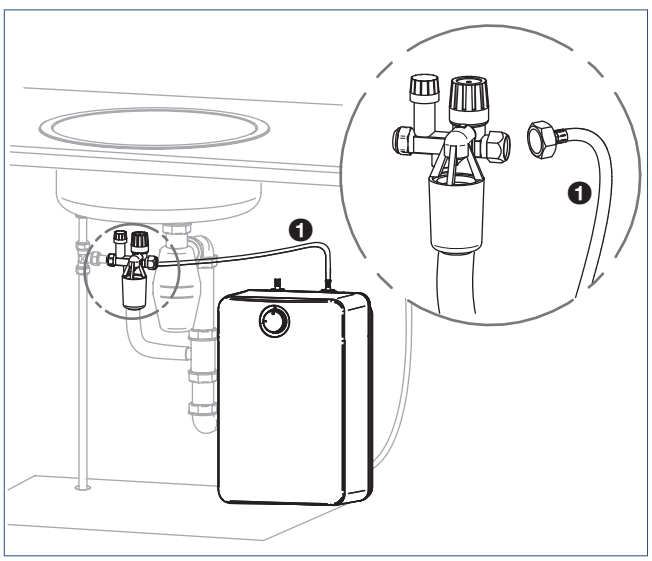

Attention!

Veillez à ne pas tourner ou plier les flexibles lors du montage.

5.9. Raccordement chauffe-eau/robinet

a) Raccordez le flexible d'eau chaude de votre chauffe-eau à l'alimentation en eau chaude de votre robinet ❶. Le flexible d'eau chaude est équipé d'un raccord rapide de 10 mm.

La livraison comprend des pièces permettant le raccordement des robinets de cuisine les plus courants.

- Le robinet a un raccordement Ø 10 mm. Dans ce cas, le raccord rapide du flexible peut être monté tel quel sur le robinet.
- Le robinet est muni d'un écrou flottant 3/8". Enlevez l'écrou et la bague et raccordez le flexible à l'aide d'un joint d'étanchéité.
- Le robinet est muni d'un raccord bicône 12 mm. Raccordez le flexible à l'aide d'une réduction Ø 10 mm - Ø 12 mm.

Attention!

Utilisez dans tous les cas un joint en fibres neuf pour raccorder la conduite d'eau de votre chauffe-eau au robinet.

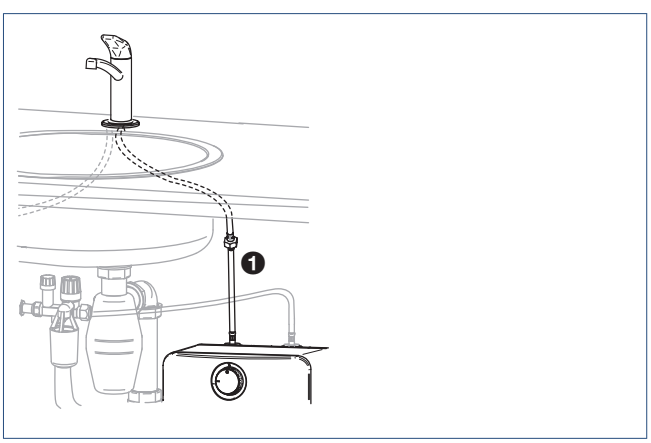

Procédez ensuite au Remplissage & première mise en service à la page 21.

6. Utilisation

6.1. Remplissage & première mise en service

Attention!

N'insérez JAMAIS la fiche dans la prise murale.
Ne le faites que lorsque demandé explicitement pendant la mise en service.

a) Ouvrez le robinet principal.
b) Ouvrez le robinet de la soupape de sécurité.
c) Ouvrez le robinet d'eau chaude.
d) Dès que l'eau sort du robinet, le ballon de chauffe-eau est rempli. Rincez le chauffe-eau pendant 3 minutes.

Attention!

Pendant le remplissage et le premier chauffage, vérifiez que l'installation ne présente pas de fuites.

e) Fermez le robinet d'eau chaude.
f) Branchez le circuit du chauffe-eau.
g) Branchez la fiche dans une prise murale avec mise à la terre.
h) Positionnez le bouton sur E.
Le chauffe-eau est désormais activé et va chauffer l'eau.
i) Vérifiez l'ensemble d'admission après 4 minutes : de l'eau d'expansion doit s'écouler par l'évacuation de l'ensemble d'admission.

Avertissement!

Si aucun écoulement d'eau d'expansion ne se produit pendant le chauffage : mettez immédiatement hors tension et ouvrez le robinet d'eau chaude pour diminuer la pression d'eau. Consultez le guide de dépannage (cf. Défaillances à la page 24).

j) Lorsque la lampe-témoin sur le chauffe-eau s'éteint, l'eau a atteint la température configurée.

Attention!

Il convient de procéder à la procédure de rinçage ci-dessous lors de la première utilisation du chauffe-eau ou en cas de mise en service de longue durée du chauffe-eau.
1. Après le préchauffage, laissez l'eau dans le chauffe-eau pendant 1 heure.
2. Ouvrez le robinet d'eau chaude et attendez jusqu'à ce que de l'eau froide s'écoule.
3. Fermez le robinet d'eau chaude.
4. Répétez trois fois les étapes 1 à 3.

k) Le chauffe-eau est désormais prêt à être utilisé.

6.2. Réglage température

Attention!

N'utilisez pas l'eau chauffée comme eau potable.

Le bouton sélecteur de température vous permet de régler la température de l'eau du chauffe-eau entre 5 °C et 80 °C.

*	5 °C	Position anti-gel
E	55 °C	Position éco
Max	80 °C	Position confort

a) Réglez le bouton sélecteur sur la température souhaitée.

La lampe-témoin sur le chauffe-eau est allumée pendant le préchauffage du chauffe-eau.

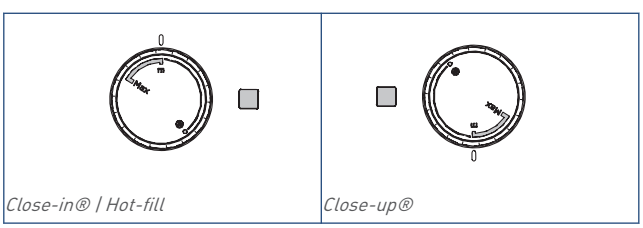

Close-in® / Hot-fill | *Close-up®*

Avertissement!

Pour ce qui concerne le risque de bactéries Legionnella, évitez le réglage entre 25 - 55 °C si l'eau du chauffe-eau n'est pas utilisée tous les jours.

6.3. Prévention de la légionellose

Si le chauffe-eau demeure inutilisé pendant plus d'une semaine, des bactéries Legionella sont susceptibles de se former. Dans ce cas, il vous faut rincer le chauffe-eau avant utilisation (cf. la procédure de rinçage au paragraphe **Remplissage & première mise en service**).
Veillez à éviter la nébulisation de l'eau pendant le rinçage.

7. Service & Entretien

7.1. Entretien général

Le chauffe-eau ne demande en principe pas d'entretien.
Le capot du chauffe-eau peut être nettoyé à l'aide d'un nettoyant domestique ordinaire, non abrasif.

Du calcaire peut se former dans l'appareil, en fonction de l'intensité d'utilisation et de la composition de l'eau de ville. Renseignez-vous auprès de votre installateur.

7.2. Réinitialisation protection maximale

Attention!

Les travaux peuvent être réalisés uniquement par un installateur agréé.

Attention!

Si le chauffe-eau a été activé alors qu'il n'était pas rempli d'eau, vous ne pouvez pas le réinitialiser. Dans ce cas, le thermostat et la protection maximale doivent être remplacés. Contactez votre installateur à cet effet.

a) **Éteignez** le chauffe-eau.
b) Retirez la fiche du chauffe-eau de la prise murale.
c) Enlevez le bouton MARCHE/ARRÊT en le tirant vers l'avant.

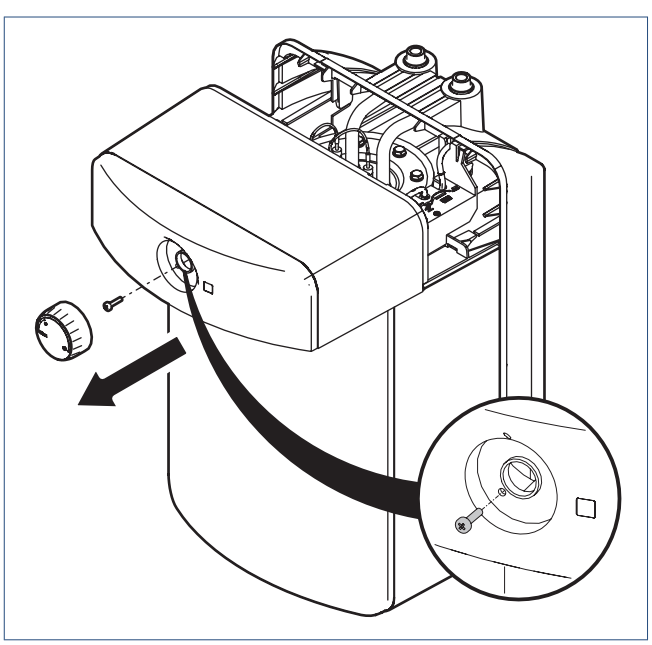

d) Dévissez la vis qui se trouve derrière le bouton MARCHE/ARRÊT.
e) Enlevez le capot supérieur en le glissant prudemment vers l'avant.
f) Réinitialisez la protection maximale en appuyant, à l'aide d'un tournevis, sur le bouton.

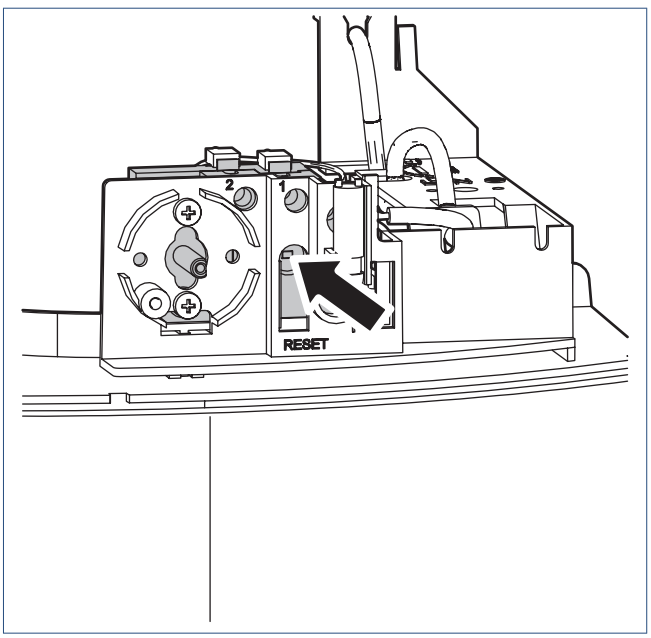

g) Replacez avec précaution le capot supérieur. Veillez à ne pas coincer les câbles.
h) Mettez la vis en place et serrez-la.
i) Replacez le bouton MARCHE/ARRÊT sur l'axe.
j) Vérifiez que le chauffe-eau est rempli d'eau.
k) Branchez la fiche dans la prise murale.
l) Mettez le chauffe-eau en **MARCHE**.

Attention!

Si après une réinitialisation, la protection maximale continue à mettre le chauffe-eau à l'arrêt, mettez le chauffe-eau hors service et contactez votre installateur.

7.3. Vidange chauffe-eau

Procédez comme suit pour vider le chauffe-eau :

a) Retirez la fiche de la prise murale.

b) Ouvrez le robinet d'eau chaude et attendez jusqu'à ce que de l'eau froide s'écoule.

Avertissement!

Veillez à rincer le chauffe-eau à l'eau froide !

c) Fermez le robinet d'eau chaude.

d) Fermez le robinet d'arrêt de l'ensemble d'admission.

e) Ouvrez le robinet d'eau chaude pour purger le système.

f) Refermez le robinet lorsque l'eau ne coule plus.

g) **Close-in® :**

1. Déconnectez les conduites du chauffe-eau. Maintenez les extrémités du flexible du chauffe-eau en l'air pour éviter le vidage du chauffe-eau.

   Récoltez les éventuelles fuites d'eau de l'installation.

2. Placez le chauffe-eau près de l'évier.

Attention!

Ne soulevez jamais le chauffe-eau à l'aide des flexibles ou du câble d'alimentation.

3. Vous pouvez alors vider le chauffe-eau en déposant les flexibles d'eau dans l'évier. Le chauffe-eau se vide.

h) **Close-up® :**

1. Déconnectez la conduite d'eau froide de l'admission du chauffe-eau.

   Récoltez les éventuelles fuites d'eau de l'installation.

2. Raccordez un flexible à l'admission du chauffe-eau et déposez l'extrémité de ce flexible dans l'évier.
3. Ouvrez le robinet d'eau chaude pour que le chauffe-eau puisse aspirer de l'air et ainsi se vider par l'intermédiaire du flexible.

8. Défaillances

Fuite d'eau	
Cause	Solution
a) Le raccordement fuit.	• Vérifiez le(s) raccordement(s) et resserrez-le(s) au besoin. • Le cas échéant, remplacez le(s) raccordement(s).
b) Fuite flexible(s).	• Vérifiez et remplacez le(s) flexible(s) qui présente(nt) des fuites.
c) Le chauffe-eau fuit.	• Retirez la fiche de la prise murale. Fermez l'alimentation en eau. Contactez votre installateur ou point de vente.
c) Le robinet fuit.	• Fermez l'alimentation en eau. Contactez votre installateur ou point de vente.

Le mitigeur ne fournit plus d'eau	
Cause	Solution
a) Le(s) flexible(s) est/sont plié(s).	• Vérifiez le(s) flexible(s) et dépliez le(s) flexible(s).
b) Le robinet d'eau principal est fermé.	• Ouvrez le robinet d'eau principal.
c) Le robinet de l'ensemble d'admission est fermé.	• Ouvrez le robinet de l'ensemble d'admission.

Le mitigeur fournit de l'eau froide uniquement	
Cause	Solution
a) Le(s) flexible(s) est/sont plié(s).	• Vérifiez le(s) flexible(s) et dépliez le(s) flexible(s).
b) La fiche n'est pas branchée dans une prise murale.	• Branchez la fiche dans une prise murale mise à la terre.
c) La prise murale n'est pas sous tension.	• Vérifiez le réseau électrique et réparez la coupure de courant.
d) Le chauffe-eau est en panne.	• Le chauffe-eau doit être réinitialisé. Contactez votre installateur ou point de vente.
e) Le chauffe-eau ne fonctionne pas.	• Consultez le manuel de votre chauffe-eau.

Le chauffe-eau provoque un court-circuit.	
Cause	Solution
a) Le câble électrique de l'élément du chauffe-eau est court-circuité.	• Retirez la fiche de la prise murale. Contactez votre installateur ou point de vente.

Jet d'eau moins puissant ou éclaboussements excessifs	
Cause	Solution
a) Entartrage et/ou encrassement mousseur.	• Détartrez et/ou rincez le mousseur.
b) Pression d'eau trop faible (← 2 bar).	• Contactez votre fournisseur d'eau.
c) Le(s) flexible(s) est/sont plié(s).	• Vérifiez le(s) flexible(s) et dépliez le(s) flexible(s).
d) Le robinet de l'ensemble d'admission n'est pas entièrement ouvert.	• Ouvrez le robinet de l'ensemble d'admission.
e) L'ensemble d'admission est sale.	• Remplacez l'ensemble d'admission.

Pas d'eau d'expansion dans l'ensemble d'admission.	
Cause	Solution
a) Ensemble d'admission défectueux.	• Retirez la fiche de la prise murale. Remplacez l'ensemble d'admission.
b) Pas d'eau dans le chauffe-eau.	• Remplissez le chauffe-eau.
c) Le chauffe-eau est ÉTEINT (mode veille) [en fonction du type].	• Mettez le chauffe-eau en MARCHE.
d) Le chauffe-eau est en panne.	• Le chauffe-eau doit être réinitialisé.
e) Chaufferette défectueuse.	• La gravité des dommages est telle que l'appareil ne peut pas être réparé. Contactez votre installateur ou point de vente.

De la vapeur sort du mitigeur.	
Cause	Solution
a) Le thermostat ou la protection maximale est défectueux/défectueuse.	• La gravité des dommages est telle que l'appareil ne peut pas être réparé. Contactez votre installateur ou point de vente.

9. Garantie

Tous les produits Itho Daalderop sont couverts par une garantie usine standard de deux ans. Durant cette période, votre produit ou ses pièces sera/seront réparé(es) ou remplacé(es) gratuitement. Les dispositions et exclusions sont reprises dans nos conditions de garantie.

Pour les conditions de garantie complètes et/ou les périodes ou conditions de garantie complémentaires, consultez la page du produit sur notre site Web.

Si des problèmes se posent lors de l'utilisation de notre produit, nous conseillons au consommateur de lire d'abord le manuel. Si les problèmes persistent, prenez contact avec l'installateur qui a placé le produit ou avec le service après-vente de Itho Daalderop. Les coordonnées se trouvent à la fin du manuel ou sur notre site web.

10. Précisions

Déclaration UE de conformité

La présente déclaration de conformité est établie sous la seule responsabilité du:

Itho Daalderop Group BV
Postbus 7
4000 AA Tiel
Pays-Bas

- **Chauffe-eau - Close-in® 10/15**
- **Chauffe-eau - Close-up® 10/15**
- **Chauffe-eau - Hot-fill 10**

Le produit est conforme à la législation d'harmonisation de l'Union applicable.

Directive 2009/125/CE (Ecodesign)	- EN 50440:2016 +A1:2020
Règlement délégué (UE) 812/2013	
Règlement (UE) 814/2013	
Règlement (UE) 2017/1369	
Directive 2011/65/UE (RoHS)	
Directive 2014/30/UE (CEM)	- EN 55014-1:2017 +A11:2020 - EN 55014-2:2015 - EN 61000-3-2:2014 - EN 61000-3-3:2013
Directive 2014/35/UE (LVD)	- EN 60335-1:2012 + AC:2014 + A11:2014 + A13:2017 + A1:2019 + A2:2019 + A14:2019 - EN 60335-2-21:2003 +A1:2005 +AC:2007 +A2:2008 +AC:2010 - EN-IEC 62233:2008

Signé pour et au nom de :

Tiel, Le 1er février 2022.

CE

René Megens
Innovation Manager DHW & CH

Pays-Bas

E info@ithodaalderop.nl
I www.ithodaalderop.nl

Consommateur
Consultez votre installateur ou votre société d'entretien.
I www.ithodaalderop.nl/dealerlocator

Professionnel | Helpdesk technique
T 088 427 57 70
E idsupport@ithodaalderop.nl

Belgique

E info@ithodaalderop.be
I www.ithodaalderop.be

Consommateur/Professionel
T 02 207 96 30

Uniquement demandes de service
E service@ithodaalderop.be

01-008852-005 | ID 2022-10-18-1128